GEX

小動物用保冷・保温用品

取扱説明書

ハーモニー クール＆ヒート

屋内用

このたびは、「ハーモニークール＆ヒート」をお買い上げいただき、ありがとうございます。本製品は、ケージの下に敷いて使用する小動物用の保冷・保温用品です。
この取扱説明書をよくお読みいただき、正しく安全にご使用ください。
お読みになった後は、いつでも取り出せる場所に保管してください。

●第三者に譲渡・貸与される場合も、この説明書を必ず添付してください。
●この説明書は保証書を兼用しています。大切に保管してください。
●本製品に関するお問い合わせは、お買い求めの販売店もしくは当社にご連絡ください。

この表示を無視して、誤った使い方をしたときに生じる内容を、2つに区分しています。

⚠警告（けいこく）	人が死亡または重傷を負うおそれのある内容
⚠注意（ちゅうい）	人が軽傷を負うことや財産の損害が発生するおそれのある内容

この取扱説明書には下記のマークを付けています。

⃠	してはいけないこと（禁止）
❗	しなければいけないこと（指示）

各部の名称

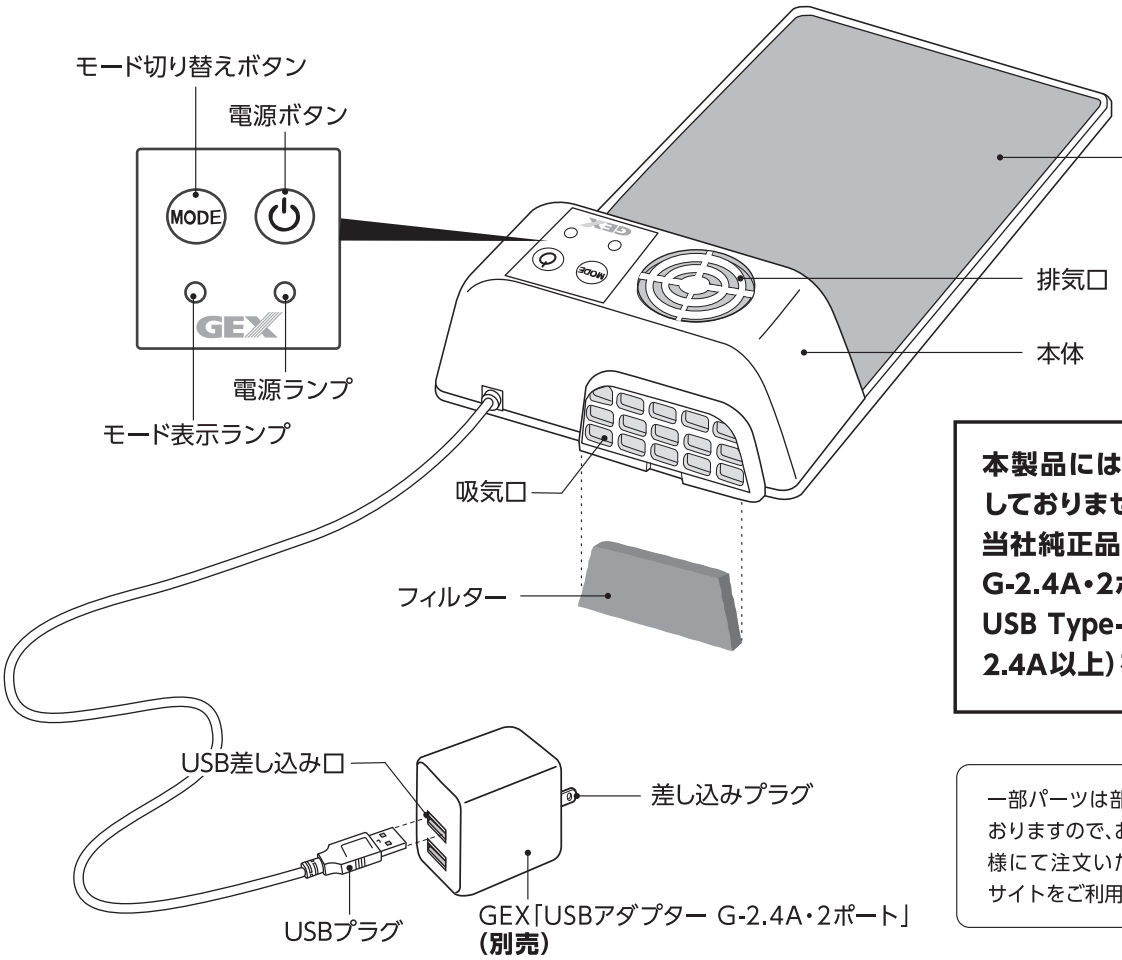

本製品にはUSBアダプターは付属しておりません。
当社純正品（GEX「USBアダプター G-2.4A・2ポート」）もしくは市販のUSB Type-Aアダプター（DC5V/2.4A以上）をお買い求めください。

一部パーツは部品販売をしておりますので、お近くの小売店様にて注文いただくか、右記サイトをご利用ください。

G-PET Online

本製品のサポートのため「製品ユーザー登録」をお願いいたします。
くわしくは6ページをご覧ください。

安全上のご注意

【ご使用の前によく読み、正しく安全にご使用ください】

この取扱説明書には下記のマークを付けています。

⃠ してはいけないこと(禁止)	❗ しなければいけないこと(指示)

警告(けいこく) 重大な事故を防ぐために

- **本書記載以外の用途に使用しない。**
  (火災・感電の原因)
- **分解・改造しない。**
  (火災・感電の原因)
- **屋外で使用しない。**
  (火災の原因)
- **直射日光の当たる場所、湯気や油煙の当たる場所、ほこりの多い場所では使用しない。**
  (火災・感電の原因)
- **幼児の手の届く範囲で使用しない。**
  (感電・ケガの原因)
- **ケージ・飼育ケース内で使用しない。**
  (火災の原因)
- **衣装ケースなどの、小動物飼育ケージ以外では使用しない。**
  (火災の原因)
- **本製品を水でぬらさない。**
  (火災・感電の原因)
- **本体・USBアダプターを高所から落下させるなど、強い衝撃を与えない。**
  (火災・感電・破損し、ケガの原因)
- **畳・じゅうたん・発泡スチロール・保温マットなど、やわらかい物の上に置かない。**
  (火災の原因)
- **火気や暖房器具(ストーブ・ファンヒーター・床暖房など)のそばに置かない。**
  (火災の原因)
- **差し込みプラグ・USBアダプター・コンセント・USBプラグと差し込み口の接続部分はぬらさない。**
  (火災・感電の原因)
- **たこ足配線はしない。**
  (火災・感電の原因)
- **USBアダプター・USBプラグはぬれた手で抜き差ししない。**
  (感電の原因)
- **コードを傷める行為(曲げる・引っ張る・束ねる・重い物を載せるなど)はしない。**
  (コードがショートや断線して、火災・感電の原因)
- **USBアダプターは熱くなるので、風通しのよい状態で使用し、布や布団でおおったり包んだりしない。**
  (火災の原因)

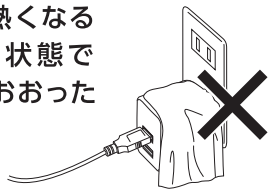

- **DC5V/2.4A 以上の USB アダプターを使用する。**
  (火災の原因)
- **USBプラグを抜くときは、コードを持たず、USBプラグを持って抜く。**
  (コードがショートや断線して、火災・感電の原因)

注意(ちゅうい) ケガや財産の損害を防ぐために

- **本製品をモバイルバッテリーに接続しない。**
  (モバイルバッテリーの故障の原因)
- **子供に操作・セットさせる場合は、必ず大人の監視のもとで行う。**
  (ヤケド・ケガの原因)
- **ペットが電源コードをいたずらしたり、ケージ内に引き込んだりしないよう、ペットが届かない場所に設置する。**
  (火災・ケガの原因)

ご使用方法

■本製品のアルミ面の表面温度とケージ内の冷却・保温位置の温度は異なります。
■本製品の仕様上、アルミ面の部位によって温度は異なります。
■本製品のクールモードには温度を上げる能力はありません。また、ヒートモードには温度を下げる能力はありません。
■**本製品はケージ床面の一部を冷やす・温めるものです。ケージ内の気温を下げたり上げたりすることはできません。ケージ内の気温をよくご確認の上ご使用ください。ケージ内の空気を冷やしたい・暖めたい場合は、部屋全体を冷やす・暖めてください。**
■ご使用中は、ペットに異常がないか定期的にご確認ください。

【取り付け方法】

取り付け・取り外し時には、必ず差し込みプラグがコンセントに差し込まれていないことをご確認ください。

1 設置場所やケージの底部は、砂やほこりがないようきれいに拭き取り、水平が保たれる安定した場所に設置する。

2 本製品を飼育ケージの下に敷く。

●底に脚がついていないケージに使用する場合は、ケージ底に木材などを挟み、アルミ面がケージ底面と密着するように高さを調整してください。
●ペットが寒い・熱いと感じたときの逃げ場を確保するために、ケージの底面積1/3以下になるように設置してください。
●アルミ面の温度は設置条件により変化します。吸気口・排気口が塞がっている状態や熱がこもりやすい場所での使用は、本製品の性能を最大限発揮できない場合があります。
●ケージや飼育ケース底部の温度は、使用する床材の量や材質により変化します。
●ケージや設置場所の材質によっては、ヒーターにより温まった部分が、変色や変形する場合があります。ご注意ください。

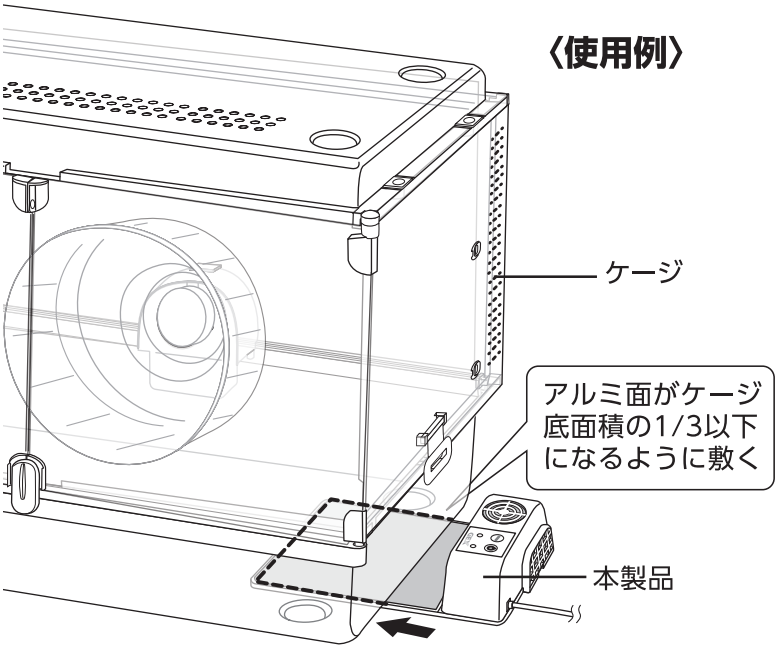

お願い

●複数のヒーターを使用する場合、発熱部が重ならないように設置してください。故障の原因になります。
●アルミ面とケージの間に砂や石などの異物を挟み込まないでください。故障の原因になります。

床材を厚く敷くと、アルミ面の温度が床材の表面まで伝わらない場合があります。
床材表面の温度を確認しながら、床材の厚みを調節してください。

〈ケージ底面の隙間が大きく、アルミ面を密着させられない場合〉

本製品の下に木材などを置いて隙間を埋めてください。

●ケージ内でペットが動きまわってもケージが傾かないように、安定して水平が保たれるように設置してください。

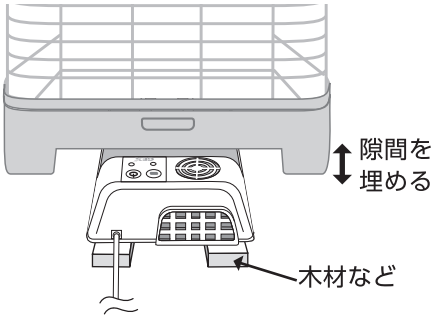

⚠警告（けいこく） 重大な事故を防ぐために

●本製品やケージ全体を、布・タオル・毛布・発泡スチロール・ダンボール・新聞紙などで覆ったり包んで使用しない。
（火災の原因）

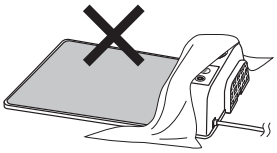

⚠注意（ちゅうい） ケガや財産の損害を防ぐために

●ケージ底面積の1/3以上に設置しない。
（ペットが死亡する原因）

ご使用方法

3 別売のUSBアダプターにUSBプラグを差し込み、USBアダプターの差し込みプラグをコンセントに接続する。

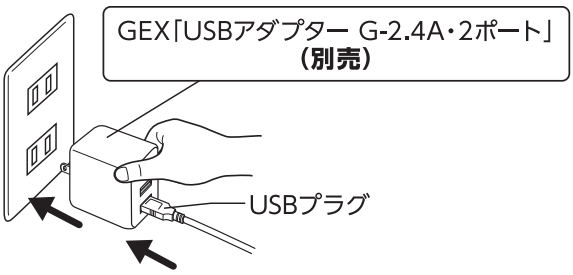

4 電源ボタンを押すと電源ランプが赤色に点灯する。モード切り替えボタンを押してクールモード・ヒートモードを切り替える。

●クールモード使用時はモード表示ランプが青に、ヒートモード使用時は赤に点灯します。
●温度が安定するまで1時間前後かかる場合があります。

■電源を消す場合

電源ボタンを押し、電源ランプが消灯することを確認する。

■ケージ床面の温度が低すぎる・高すぎる場合

ケージの下に木材などを置き、ケージと本製品の隙間を広げることで調節してください。

●ケージ内でペットが動きまわってもケージが傾かないように、安定して水平が保たれるように設置してください。

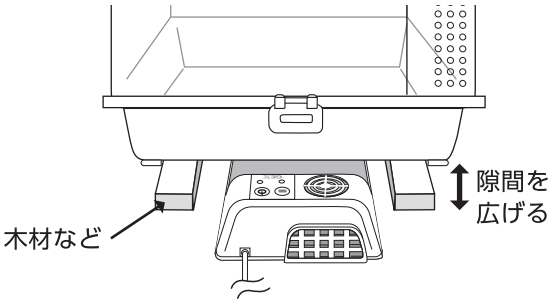

【お手入れ方法】

●お手入れの前に、必ず差し込みプラグを抜いてください。
●アルミ面の汚れや結露は定期的に拭き取ってください。
●フィルターに汚れがたまると、本製品の性能を最大限発揮できない場合があります。フィルターは定期的にお手入れしてください。

1 フィルターを吸気口の下から抜き取る。

2 流水でフィルターに付着しているほこりや汚れを洗い流す。

3 自然乾燥させる。

4 フィルターを下から差し込んで取り付ける。
※完全に乾燥させてから取り付けてください。

お願い

●シンナー・ベンジン・研磨剤またはアルコール及び有機溶剤を含むガラスクリーナーなどは使用しないでください。
●フィルターの粉塵や汚れは定期的に取り除いてください。故障・異音の原因になります。
●ペットや用品（器具）に触れた後は、石鹸でよく手を洗ってください。

警告（けいこく） 重大な事故を防ぐために

●お手入れの前に、必ず差し込みプラグを抜き、USBプラグをUSBアダプターから取り外す。
（感電・ケガの原因）
●コンセントや差し込みプラグの刃及び刃の取り付け面は、定期的に汚れやほこりを拭き取る。
（火災の原因）

【保管方法】

長期間使用しないときは、差し込みプラグをコンセントから抜き、USBプラグをアダプターから取り外して、下記の手順に基づき保管してください。

1. お手入れ方法にしたがって、汚れなどを取り除く。
2. 購入時の箱などを使い、湿気の少ない冷暗所に保管する。

●廃棄する場合は、各自治体の廃棄ルールにしたがってください。

故障かな？と思ったら

症　状	点検・処置
ケージ内の温度が低すぎる・高すぎる	●ケージ底面全体に本製品を敷いていませんか？ 本製品のアルミ面がケージ底面積の1/3以下になるように敷いてください。 ●本製品はアルミ面をケージ底面に密着させて使用しますが、ケージによっては隙間が狭すぎるとケージ床面が低温・高温になる場合があります。 P.4「ケージ床面の温度が低すぎる・高すぎる場合」をご確認ください。 ●本製品に布類・ダンボール・発泡スチロールなどを、被せたり覆ったりしていませんか？ ●火気や暖房器具（ストーブ・ファンヒーター・床暖房など）のそばに置いていませんか？ 布などで覆わない
アルミ面の温度が設定温度より低い・高い	●本製品に布類・ダンボール・発泡スチロールなどを、被せたり覆ったりしていませんか？ ●本製品はアルミ面をケージ底面に密着させて使用しますが、ケージによっては隙間が狭すぎるとケージ床面が低温・高温になる場合があります。 P.4「ケージ床面の温度が低すぎる・高すぎる場合」をご確認ください。
アルミ面が冷えない・温まらない	●USB アダプターの差し込みプラグがコンセントに差し込まれていますか？ ●USB プラグとアダプターが外れていませんか？ ●停電していませんか？ 電源が復帰するまでお待ちください。停電中はケージ内の温度チェックをしてください。 また、電源復帰後は本製品が正常に作動しているか確認してください。 ●通電遮断機能（電流ヒューズ）が働いてしまった可能性があります。 一度、通電遮断機能が働くと再使用できません。新しい製品をお買い求めください。 ●フィルターが目詰まりしていませんか？フィルターに汚れがたまると、本製品の性能を最大限発揮できない場合があります。P.4「お手入れ方法」をご確認ください。
ケージ内が冷えない・暖まらない	●本製品はケージや飼育ケースの床面の一部を部分的に冷やす・温めるものです。 ケージ内の空気を冷やしたい・暖めたい場合は、部屋全体を冷やす・暖めてください。
USBアダプターが異常に熱い。	●DC5V/2.4A未満のUSBアダプターを使用していませんか？

その他、ご使用に際して異常と思われる場合は、ご使用を中止して、お買い求めの販売店もしくは当社にお問い合わせください。
安全をご確認いただいた後、ご使用を再開してください。

基本仕様

機種名	ハーモニークール&ヒート
品名	小動物用保温用品
用途	屋内小動物飼育用
適用種	ハムスターなどの小動物
定格電圧/電流/消費電力	DC5V　1.7A　8.5W
適合アダプター（別売）	USBアダプターG-2.4A・2ポート 入力：AC100-240V 出力：DC5V 2.4A
設定温度	クールモード：約 室温−6℃（温度設定精度±2℃）＊1 （クールモードでは約10℃で温度センサーが働き、冷え過ぎを防止します。） ヒートモード：約 室温+20℃（温度設定精度±5℃）＊2 （ヒートモードでは約40℃で温度センサーが働き、温め過ぎを防止します。）
使用可能周囲温度	5～40℃
通電遮断機能	電流ヒューズ
製品サイズ（コード部除く）	約 幅21.0×奥行き12.5×高さ5.0cm
アルミ面（冷却・発熱部）サイズ	約 縦12.0×横15.0cm
コード長	約 1.5m
原産国	中国（MADE IN CHINA）

＊1 室温−6℃：周囲温度**約30℃**、無風時での本体から3cm地点の**アルミ表面温度**。使用環境により異なります。
＊2 室温+20℃：周囲温度**約20℃**、無風時での本体から3cm地点の**アルミ表面温度**。使用環境により異なります。

GEX製品ユーザー登録について

GEX製品をお買い上げいただき、ありがとうございます。弊社では、ご購入いただいたお客様のサポートを行うために「製品ユーザー登録」をお願いいたしております。
ユーザー登録にはインターネット接続（パソコン・携帯電話など）が必要です。
ご登録いただいたお客様にはサポート情報のお知らせや様々なプレゼント企画などをご提供させていただきます。くわしくはGEXのホームページをご覧ください。

登録方法

●インターネットでのご登録は
https://www.gex-fp.co.jp/reg-pc/

●携帯電話でのご登録は
https://www.gex-fp.co.jp/reg-mb/

※QRコード対応機種の携帯電話は右のQRコードからもアクセスしていただけます。
※一部の機種でご登録できない場合もございます。

ユーザー登録QRコード

■製品No.表示位置について

製品No.は注意ラベルの裏側に表示しています。（右図参照）

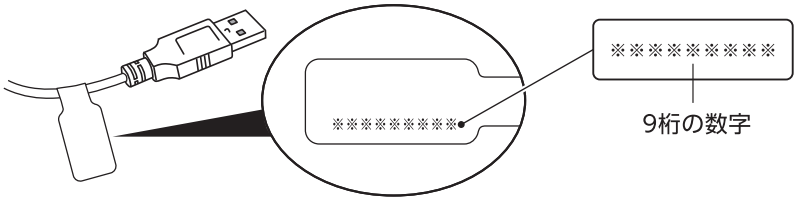

GEX製品ユーザー登録をしていただいたお客様の個人情報の取り扱いについて

弊社は、当GEX製品ユーザー登録において、お客様がご登録になったお客様個人に関する情報（以下個人情報といいます）を、以下のように取り扱います。
●弊社は、個人情報の保護に関する法律を遵守したうえ、さらに最大限の注意を払います。
●弊社は、個人情報を以下の目的に利用させていただきます。
①お客様がご購入製品を使用されるに際してのサポートの実施
②お客様のご購入製品に対する満足度の調査
③お客様のご購入製品使用満足度を向上させるためのアンケートの実施
④お客様への弊社製品の案内など、製品に関する情報提供
●弊社は、個人情報を、以下の場合を除き第三者に対して開示いたしません。
①お客様の同意がある場合
②弊社と個人情報の保護に関する取り決めを行っている業務依託会社に対して、お客様に明示した収集目的を実施すべく個人情報を開示する必要がある場合
③統計的なデータとして、お客様個人を識別できない状態に加工した場合
④行政機関から法的義務を伴う要請を受けた場合
⑤法令に基づく場合
●弊社は、お客様から個人情報の照会・訂正・削除などのご請求があった場合、ご請求がお客様ご本人によるものであると確認させていただいた上で、法令の定めるところにしたがって、ご請求に応じるものといたします。
●弊社は今後、プライバシーの考え方や法令の改正により全部または一部を改訂することがあります。

保証書

本保証書は、本記載の内容で無料修理（部品交換もしくは製品交換）を行うことをお約束するものです。取扱説明書及び本体添付のラベルなどの注意書による正常なご使用状態で、お買い上げの日から1年間以内に故障した場合には、お買い上げの販売店に修理をご依頼ください。
無料修理（部品交換もしくは製品交換）させていただきます。

★お買い上げ日		年　月　日	保証期間　お買い上げ日より1年間
★お客様	ご住所	〒 TEL	お名前
★販売店	住　所 店　名	TEL	印 またはサイン

★印欄に記入のない場合は無効です。必ず記入の有無をご確認ください。ただし、記入のない場合、本保証書とレシート、または領収書をご提示いただければ、下記保証規定により、保証させていただきます。本書は再発行いたしませんので、紛失しないよう大切に保管してください。
※この保証書は、本書に明示した期間・条件のもとにおいて、無料修理（部品交換もしくは製品交換）をお約束するものです。したがって、この保証書によって、お客様の法律上の権利を制限するものではありません。

保証規定

1. お客様の取扱説明書または本体添付のラベルなどの注意書による正常なご使用状態で、保証期間中に故障した場合は、お買い上げの販売店に修理をご依頼のうえ、修理に際して、本書をご提示ください。無料修理（部品交換もしくは製品交換）させていただきます。
2. 保証期間中の修理などアフターサービスについてご不明の場合は、お買い上げの販売店へご相談ください。
3. **次のような場合は保証期間内でも保証対象外になります。**
   (1) ご使用上の誤り、または不当な修理や改造による故障や損傷。
   (2) お買い上げ後の落下、または輸送上の故障や損傷。
   (3) 火災・塩害・ガス害・地震・風水害・落雷・異常電圧、またはその他の天災地変による故障や損傷。
   (4) 飼育されているペットによる故障や損傷。
   (5) 本書のご提示がない場合。
   (6) 本書に、お客様名・お買い上げ日・販売店名の記入のない場合、あるいは字句を書きかえられた場合。
4. 本書は日本国内においてのみ有効です。
   This warranty is valid only in Japan.
5. 贈答品などでお買い上げ販売店に修理依頼できない場合には、当社へご相談ください。

■製品使用前に説明書をお読みになり、十分理解した上でご使用ください。ご不明な点は、販売店または当社へお問い合わせください。誤った使用方法、勝手な修繕・改造などによる故障などにつきましては補償いたしかねます。
■製品の製造管理には万全を期していますが、万一、当社の製造管理上の原因による品質不良がありました場合は、同等の新しい製品とお取り換えさせていただきます。それ以外の責任はご容赦ください。
■製品の仕様・デザイン・価格など予告なく変更することがあります。

このやさしさを人と社会へ
ジェックス株式会社
GEX URL https://www.gex-fp.co.jp/
☎072-966-0054
「ジェックスサービスセンター」
〒578-0903 大阪府東大阪市今米1丁目14番5号